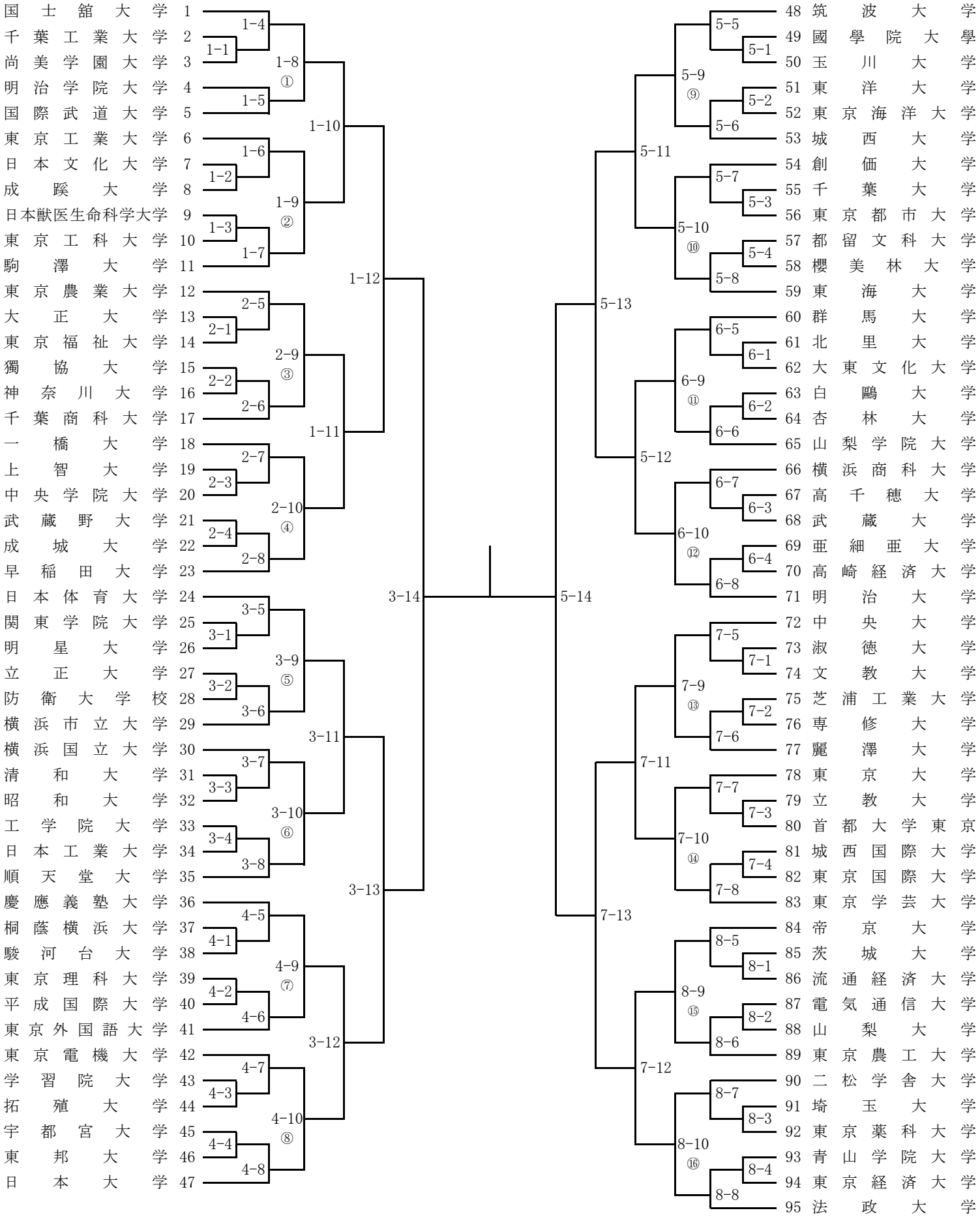第63回関東学生剣道優勝大会　組合せ