男 子 1 部 組 合 せ

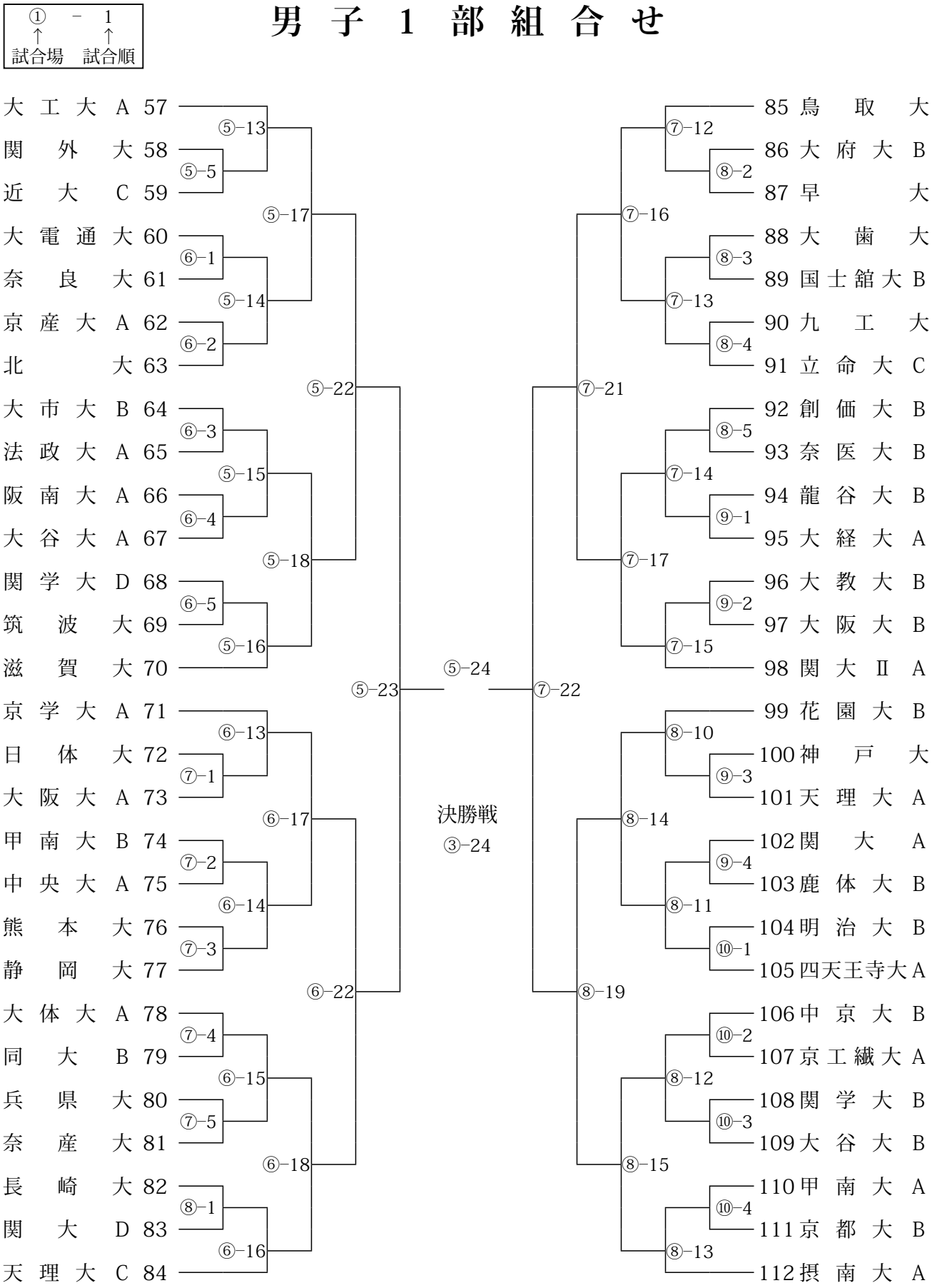
① － 1
↑ ↑
試合場 試合順
大工大A 57
関外大 58
近大C 59
大電通大 60
奈良大 61
京産大A 62
北大 63
大市大B 64
法政大A 65
阪南大A 66
大谷大A 67
関学大D 68
筑波大 69
滋賀大 70
京学大A 71
日体大 72
大阪大A 73
甲南大B 74
中央大A 75
熊本大 76
静岡大 77
大体大A 78
同大B 79
兵県大 80
奈産大 81
長崎大 82
関大D 83
天理大C 84
⑤-13
⑤-5
⑤-17
⑥-1
⑤-14
⑥-2
⑤-22
⑥-3
⑤-15
⑥-4
⑤-18
⑥-5
⑤-16
⑤-23
⑥-13
⑦-1
⑥-17
⑦-2
⑥-14
⑦-3
⑥-22
⑦-4
⑥-15
⑦-5
⑥-18
⑧-1
⑥-16
⑤-24
決勝戦
③-24
⑦-12
⑧-2
⑦-16
⑧-3
⑦-13
⑧-4
⑦-21
⑧-5
⑦-14
⑨-1
⑦-17
⑨-2
⑦-15
⑦-22
⑧-10
⑨-3
⑧-14
⑨-4
⑧-11
⑩-1
⑧-19
⑩-2
⑧-12
⑩-3
⑧-15
⑩-4
⑧-13
85 鳥取大
86 大府大B
87 早大
88 大歯大
89 国士舘大B
90 九工大
91 立命大C
92 創価大B
93 奈医大B
94 龍谷大B
95 大経大A
96 大教大B
97 大阪大B
98 関大Ⅱ A
99 花園大B
100 神戸大
101 天理大A
102 関大A
103 鹿体大B
104 明治大B
105 四天王寺大A
106 中京大B
107 京工繊大A
108 関学大B
109 大谷大B
110 甲南大A
111 京都大B
112 摂南大A