男 子 2 部 組 合 せ
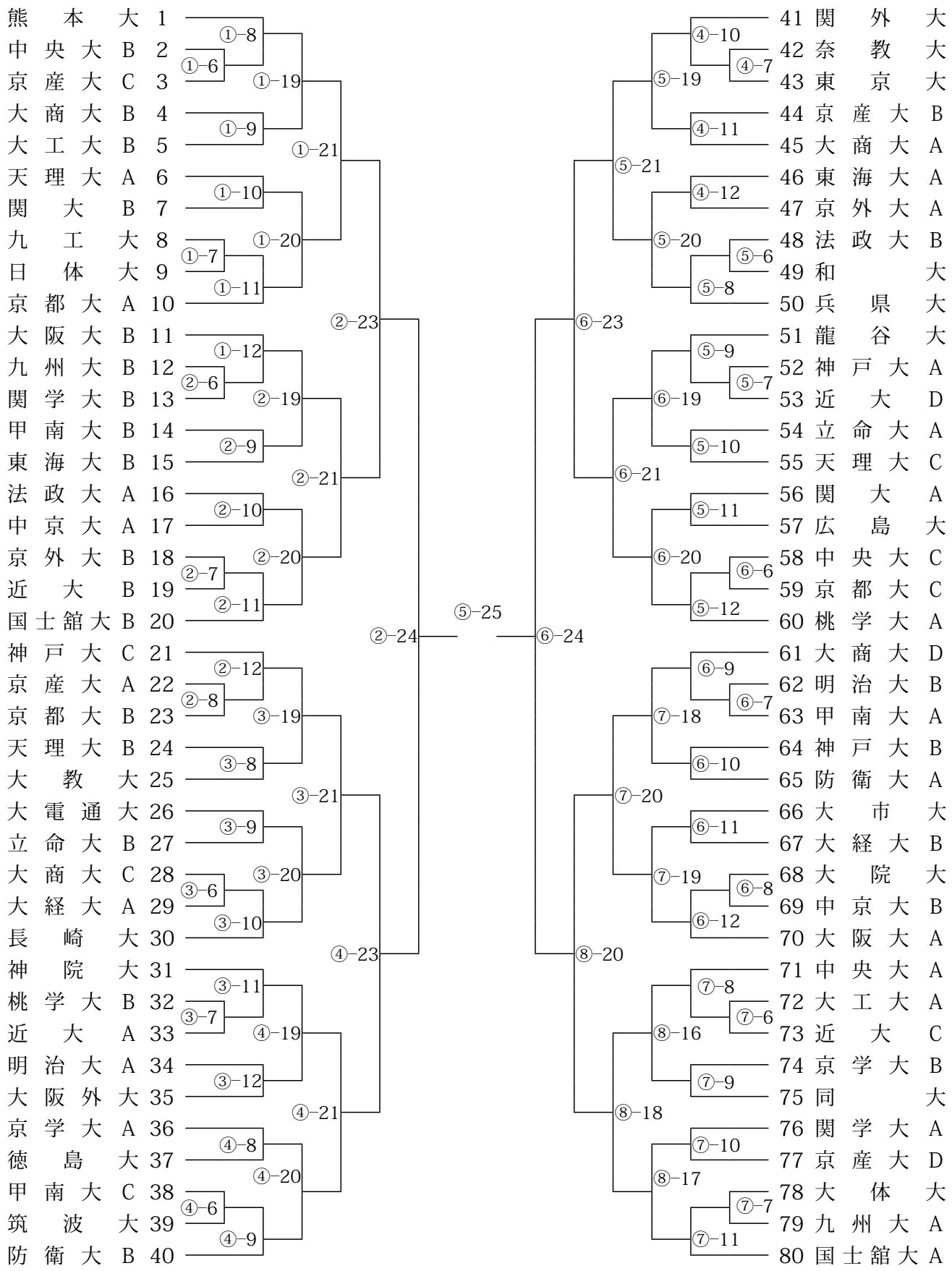
①	－	1
↑		↑
試合場		試合順